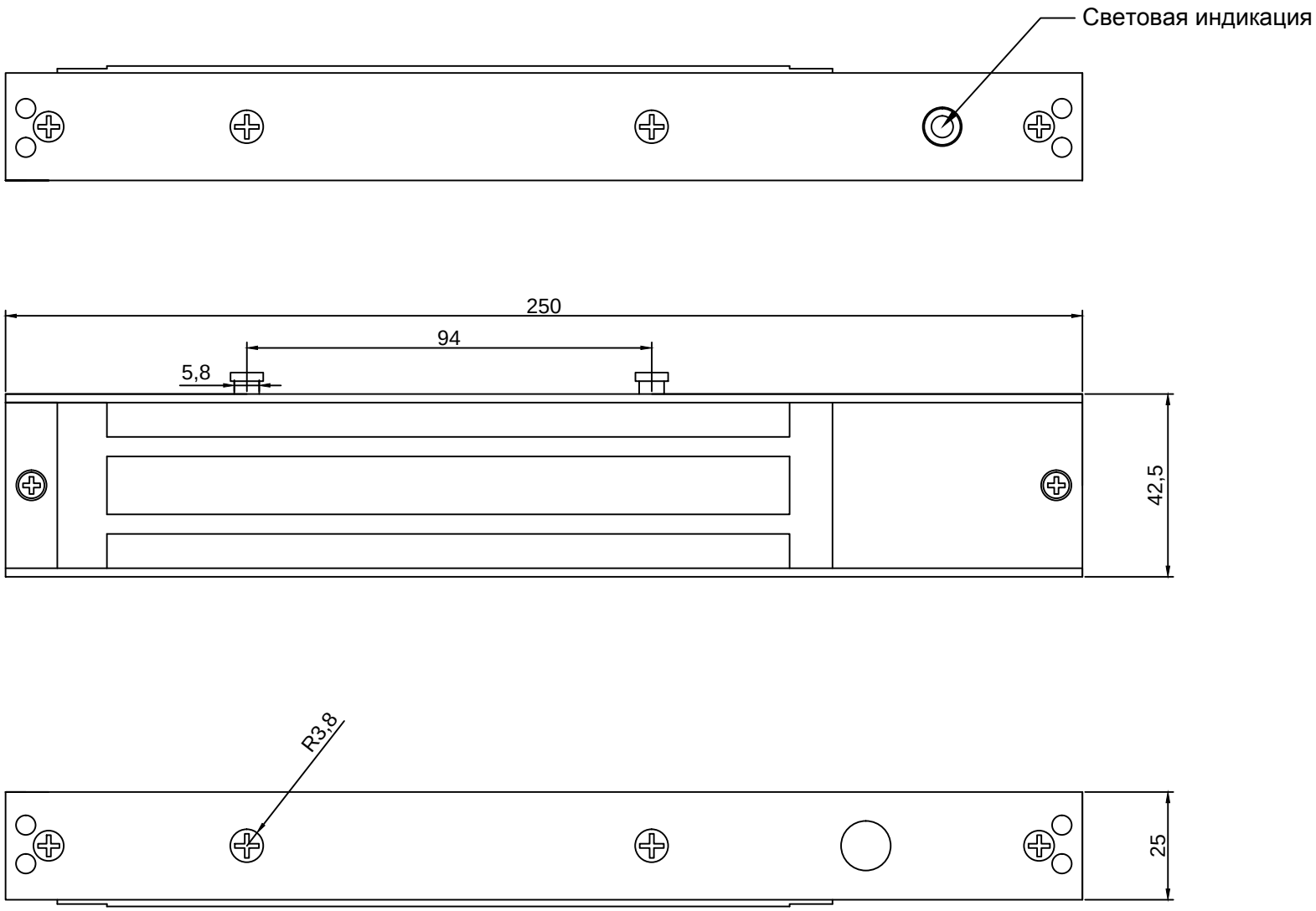
Световая индикация
250
94
5,8
42,5
25
26,6
R3,8
25

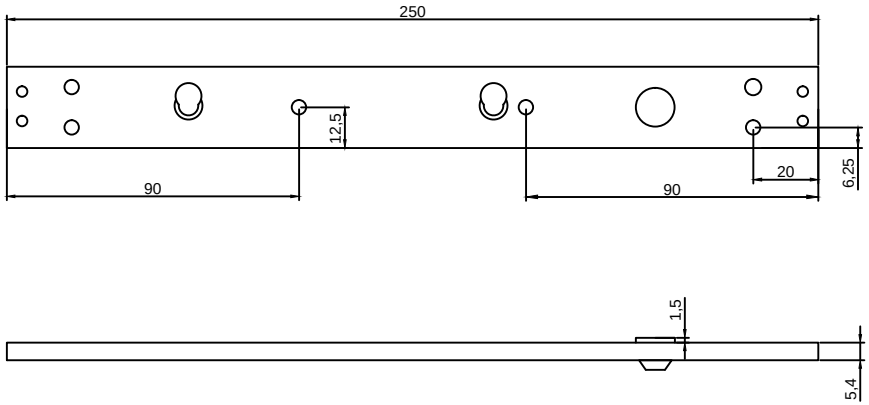
250
12,5
90
90
20
6,25
1,5
5,4

25

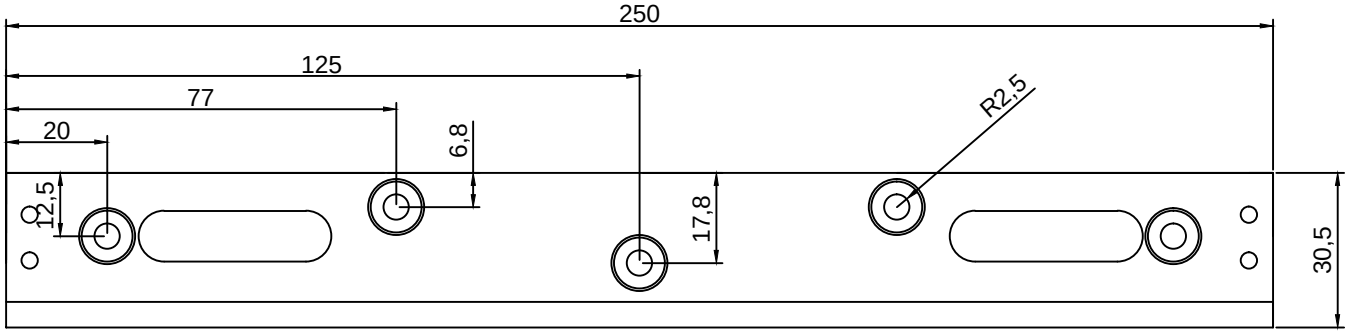
250
125
77
20
6,8
12,5
17,8
R2,5
30,5

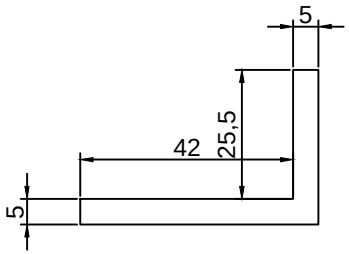
5
42
25,5
5

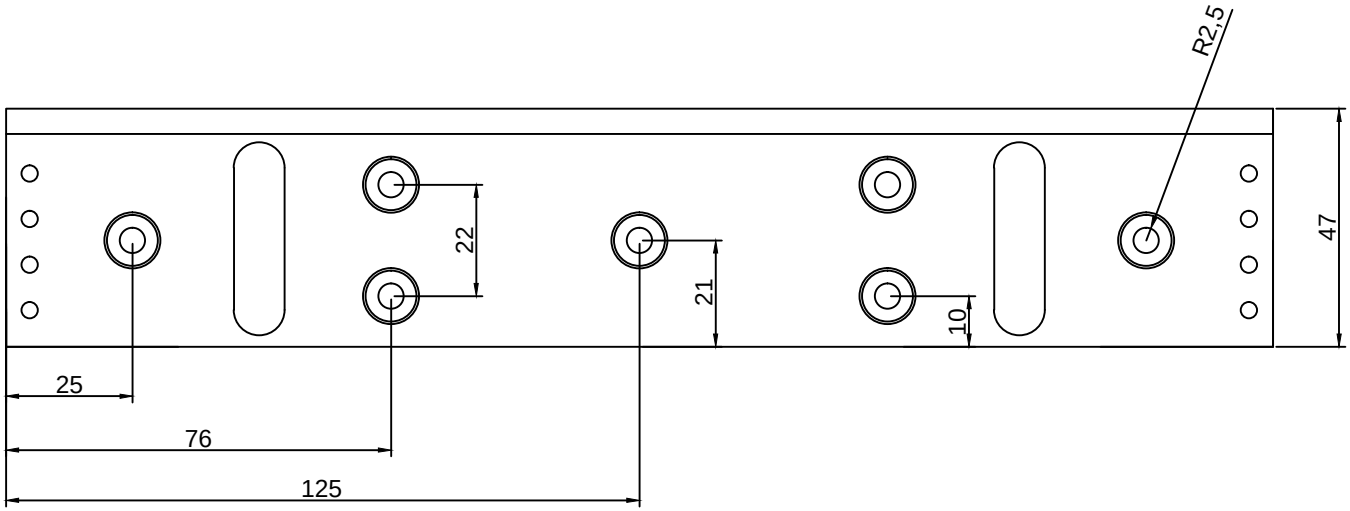
R2,5
22
21
10
47
25
76
125

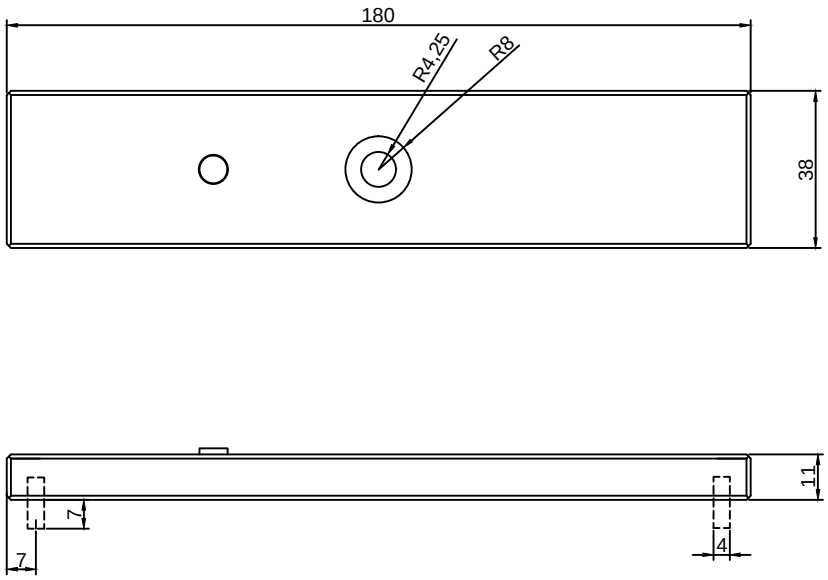
180
R4,25
R8
38
11
7
7
4

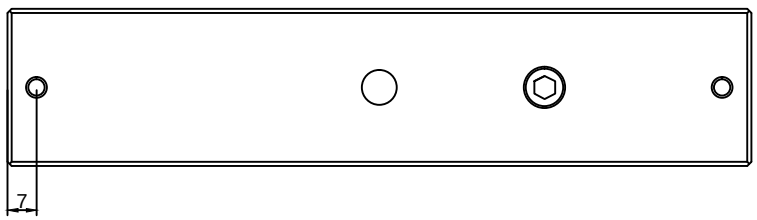
7